令和２年度　福岡県高等学校バスケットボール北部ブロック一年生大会
兼　第５８回　北九州市民体育祭　高等学校の部

男子の部

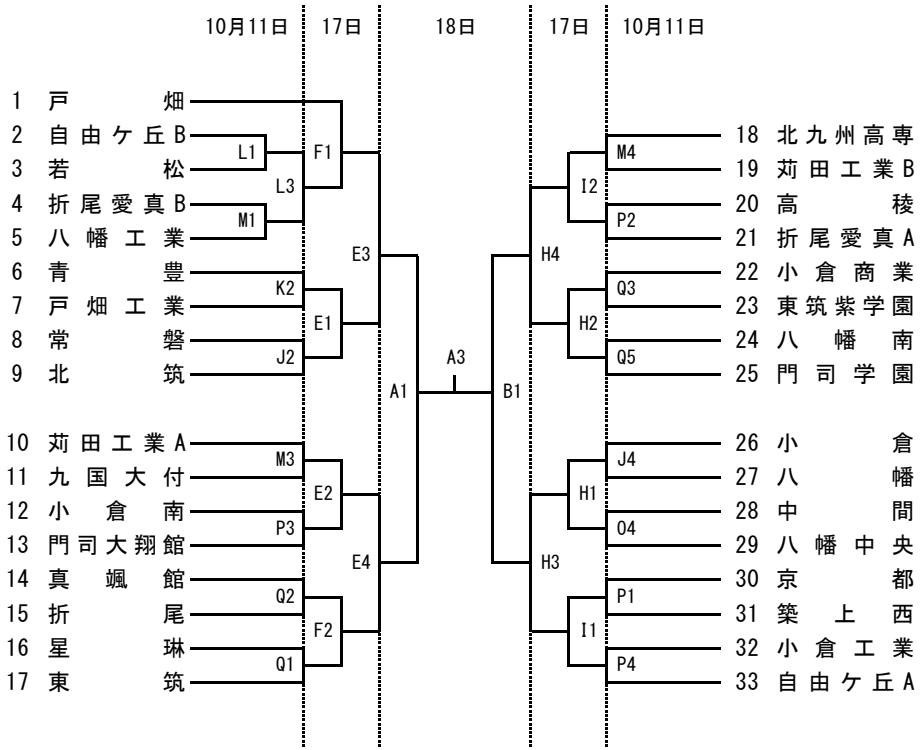

女子の部

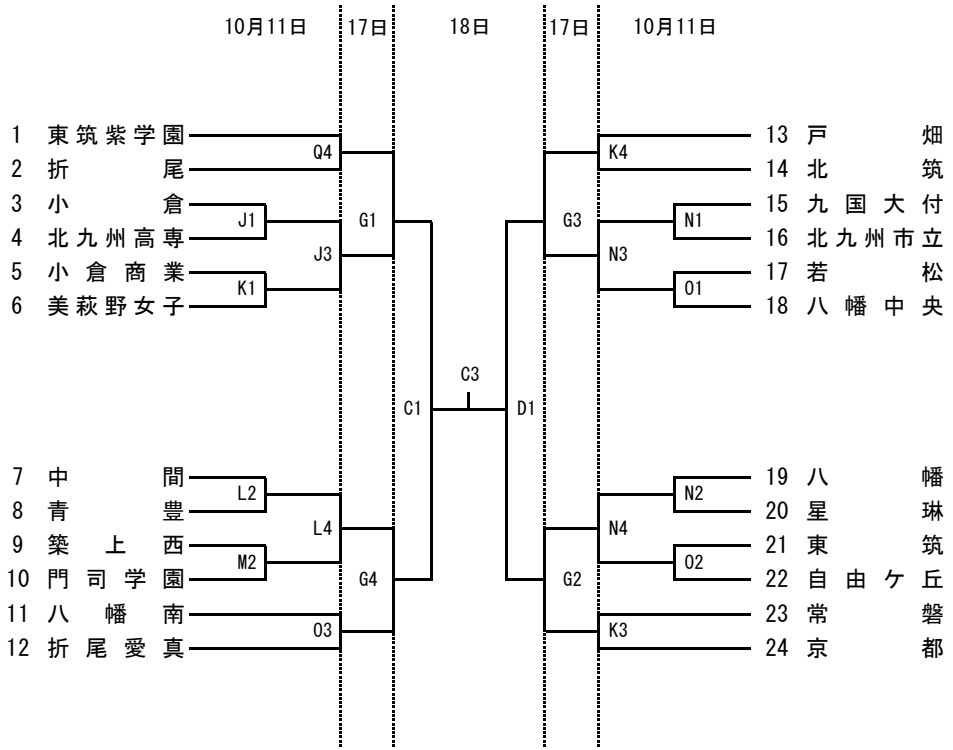

	試合開始時間	受付開始時間
①	9:00	8:00
②	10:45	9:30
③	12:30	11:15
④	14:15	13:00
⑤	16:00	14:45

10月11日(日)	JK	常磐高校	LM	苅田工業高校
	NO	八幡中央高校	P	築上西高校
	Q	星琳高校		
10月17日(土)	EF	戸畑工業高校	G	折尾高校
	HI	中間高校		
10月18日(日)	AB	中間高校	CD	北筑高校

新型コロナウィルス感染防止へのご協力をお願いします。

※ 会場入りできる時間は上表の通りとし、体育館に入る際は競技役員の指示に従ってください。
※ 試合開始時間は原則定刻とします。ただし、前試合が延長した場合は、多少の時間を調整することがあります。
※ **自チームの前の試合のTOを担当してください。最終試合のTOは会場校が担当してください。組み合わせ番号の小さいチームからタイマー1名・24秒計1名・モップ1名、組み合わせ番号の大きいチームからスコア1名・アシスタントスコア1名・モップ 1名を出してください。**
※ 1年生大会は無観客で行います。
※ 保護者の車での送迎は指定された場所のみで行ってください。停車して待つことはできません。学校敷地内は駐車禁止です。(近隣施設への無断・違法駐車厳禁)
※ バスケットシューズは体育館フロアのみで使用してください。下足はそれぞれでお持ちください。
体育館等の入り口付近に置かれますと、出入り口が非常に混雑する他、盗難や緊急時の対応等に支障をきたす恐れがあります。
※ 本トーナメントはイーブンコンディション(対戦チームは同日に同数の試合を消化)を考慮して作成しております。