令和元年度　第５６回近県一般男女バスケットボール選手権大会
＝　組　合　せ　＝

期　　日　：令和２年３月１日（日），８日（土）

会　　場　：１日（日）　北九州市立曽根体育館ＣＤ
　　８日（日）　常　磐　高　等　学　校ＡＢ

試合開始予定時刻　：１日（日）① 9:15　② 10:45　③ 12:15　④ 13:45　⑤ 15:15 ⑥ 16:45
　　８日（日）① 9:00　② 10:30　③ 12:00

【男子の部】

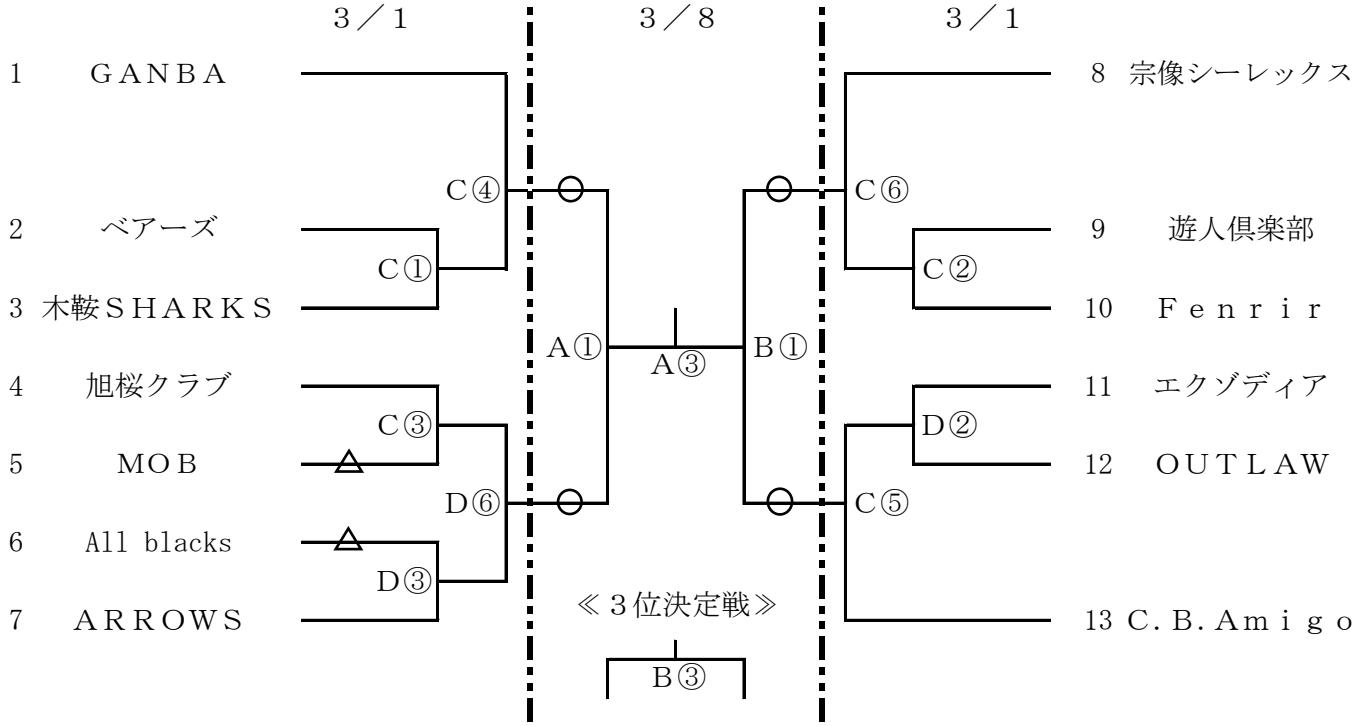

【女子の部】

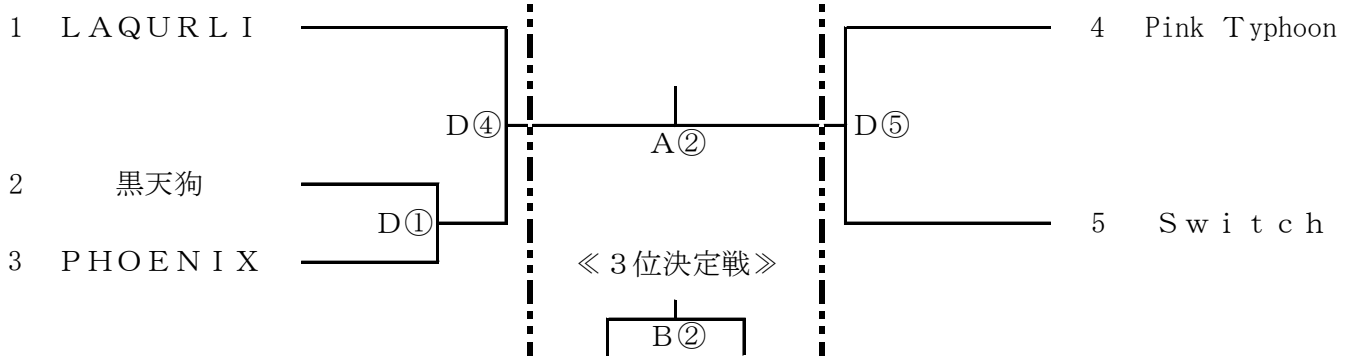

連絡事項
- 試合は、10分クォーターゲームとします
- ○△印のチームは第１試合のＴＯをお願いします
- 審判は、帯同審判で運営をお願いすることがあります
- ２試合目以降のＴＯは、基本的には負けチームで行います