令和元年度　福岡県民体育大会バスケットボール競技　北九州市予選会

＝　組　合　せ　＝

期日：令和元年７月１３日（土），１４日（日）

会場：北九州市立八幡東体育館　ＣＤ（７／１３）
　　北九州市立曽根体育館　　ＡＢ（７／１４）

試合開始予定時刻
　１３日：① 9:30　② 10:50　③ 12:10　④ 13:30　（試合間８分）
　１４日：① 9:30　② 10:50　（試合間８分）

【男子の部】

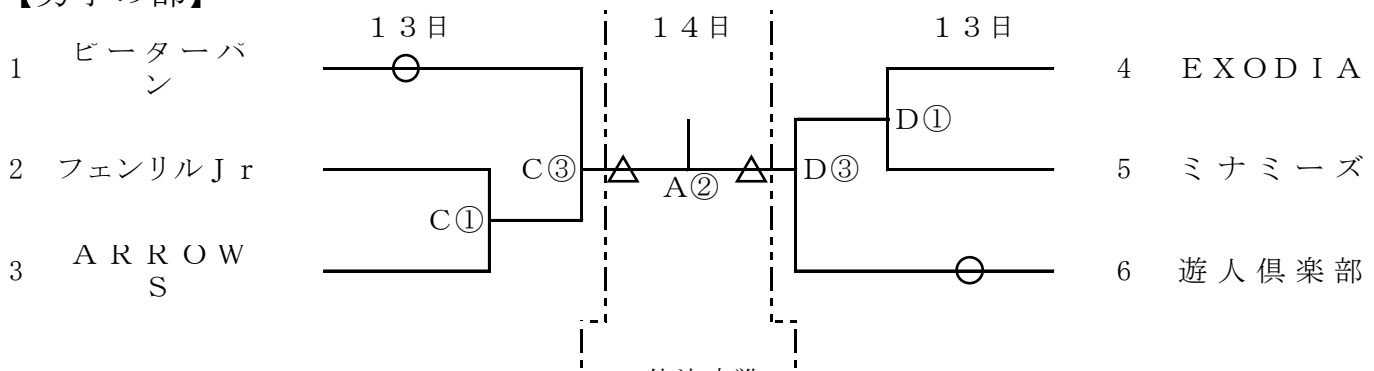

【女子の部】

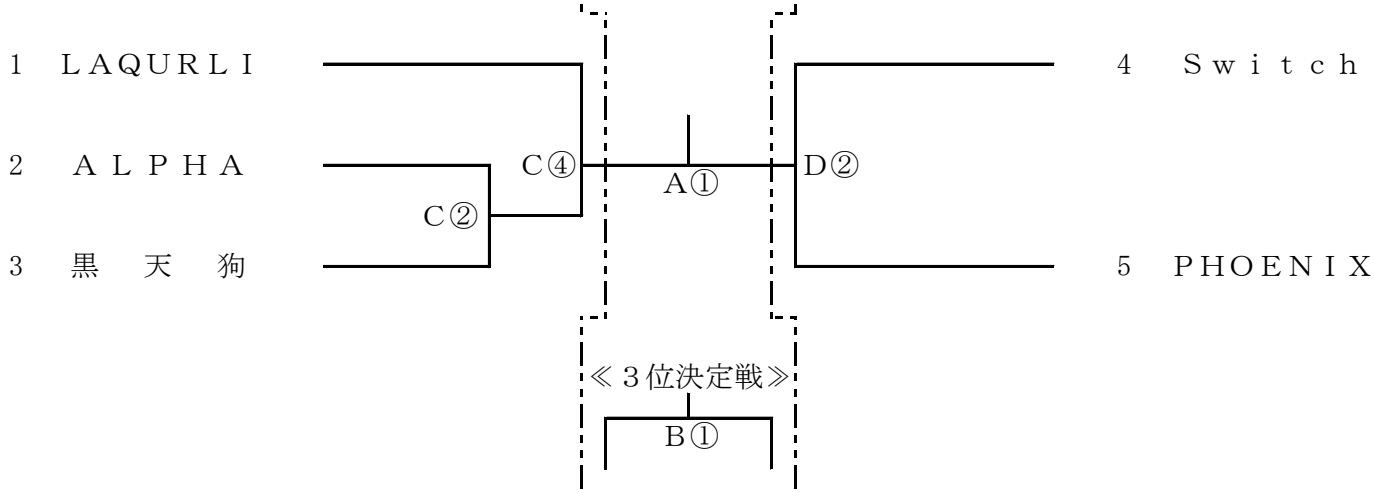

連絡事項
- ＴＯは、基本的に負けチームで行います。
- ○△印のチームは、第１試合のＴＯをお願いします。
- 試合は、８分ｸｫｰﾀｰで行います。
- 第②試合以降の開始時刻は、予定時刻より早まる可能性があります