平成２９年度　第５４回近県一般男女バスケットボール選手権大会
＝　組　合　せ　＝

期日：平成３０年３月４日（日），１１日（日）

会場：　４日（日）　北九州市立曽根体育館 ＣＤ，　常磐高等学校 ＥＦ
　　１１日（日）　真颯館高等学校 ＡＢ

試合開始予定時刻
　４日【ＣＤ】：① 9:30　② 10:50　③ 12:10　④ 13:30　⑤ 14:50　（試合間８分）
　４日【ＥＦ】：① 9:00　② 10:20　③ 11:40　④ 13:00　（試合間８分）
　１１日：① 9:00　② 10:20　③ 11:40　④ 13:00（試合間８分）

【男子の部】

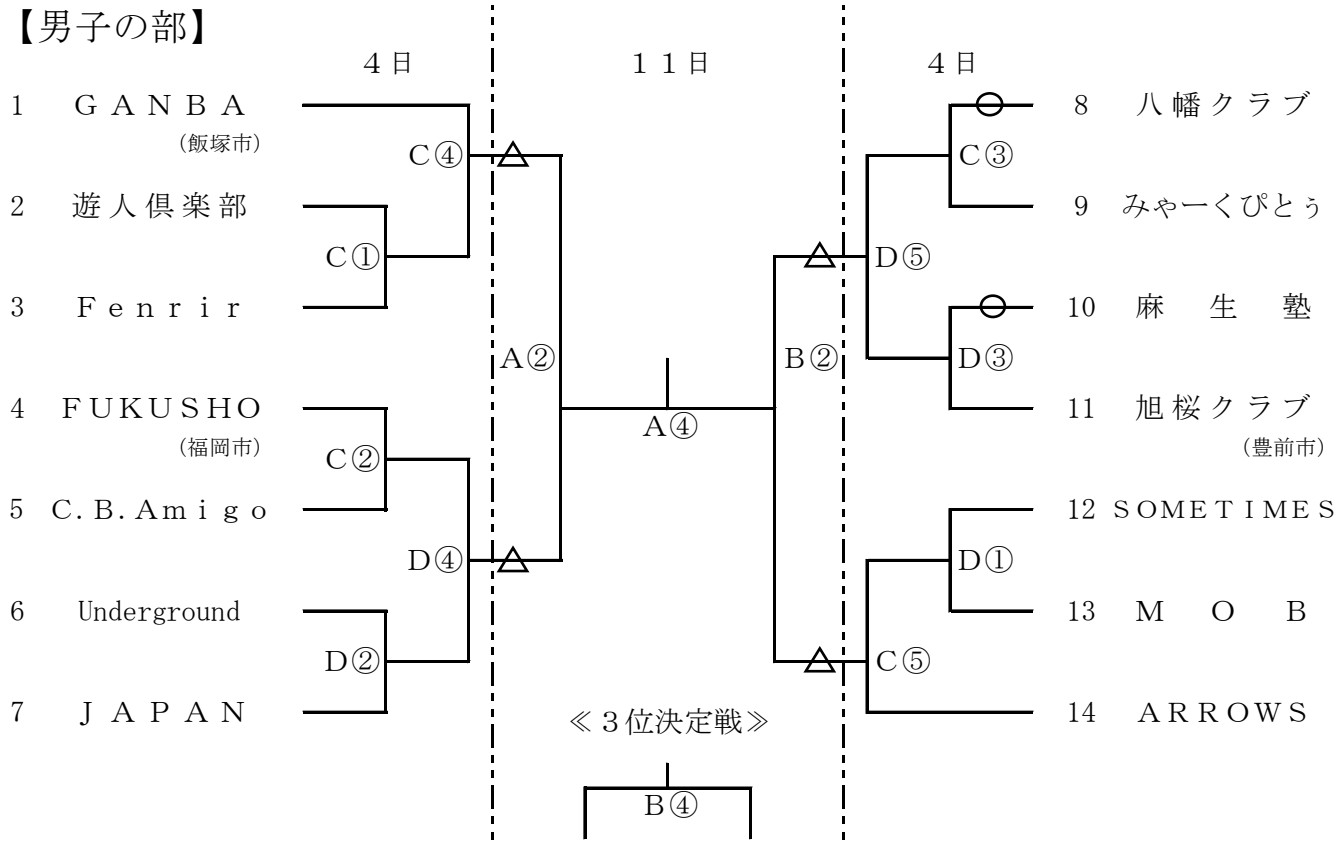

【女子の部】

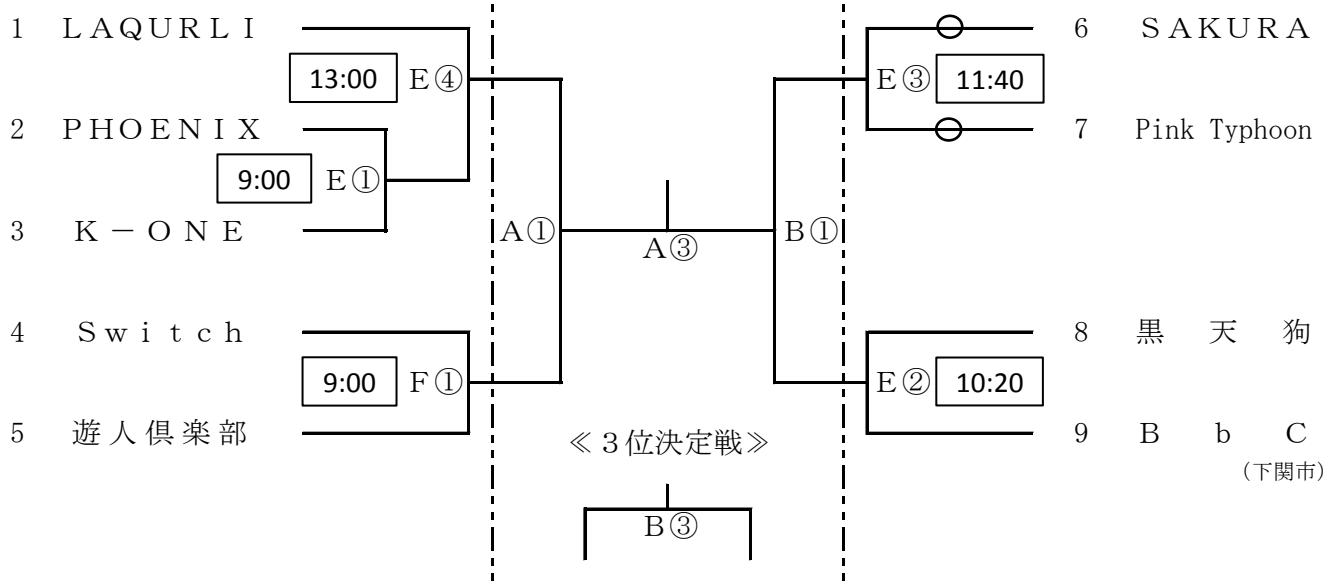

連絡事項
・○△印のチームは第１試合のＴＯをお願いします。２試合目以降は、基本的に負けチームで行います。
・第２試合以降の開始時刻は、予定時刻より早まる可能性があります。
・４日と１１日の会場、試合時間が異なります。
・４日は、会場ごとで試合時間が異なります。