平成２９年度　第５５回北九州市民体育祭バスケットボール競技一般男女の部
＝　組　合　せ　＝

期日：平成２９年１０月８日（日），９日（祝月）

会場：８日（日）　　北九州市立曽根体育館 ＣＤ，　北九州市立八幡東体育館 ＥＦ
　　９日（祝月）　北九州市立若松体育館 ＡＢ

試合開始予定時刻
　８日：① 9:30　② 11:00　③ 12:30　④ 14:00　（試合間10分）
　９日：① 9:30　② 11:00　③ 12:30　④ 14:00　（試合間10分）

今大会は、会場が確保できましたので、正規の10分で実施します。

【男子の部】

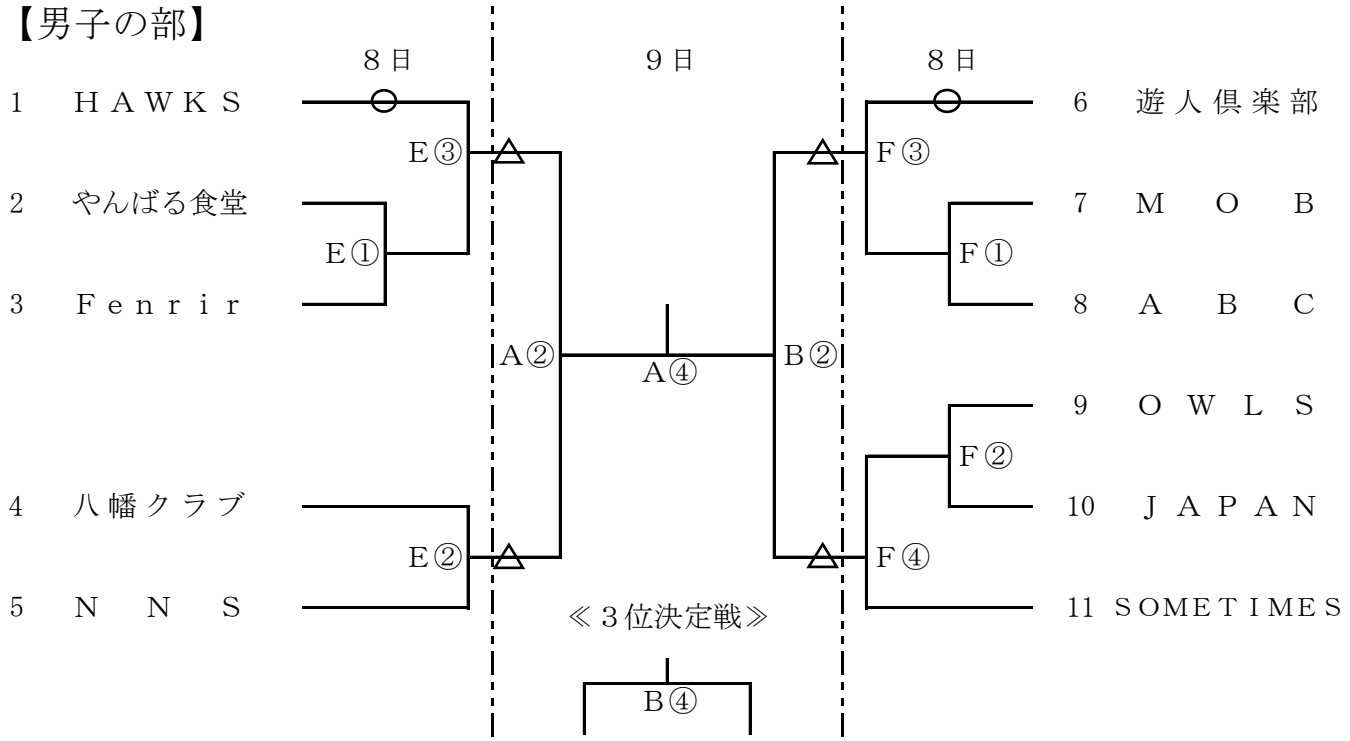

【女子の部】

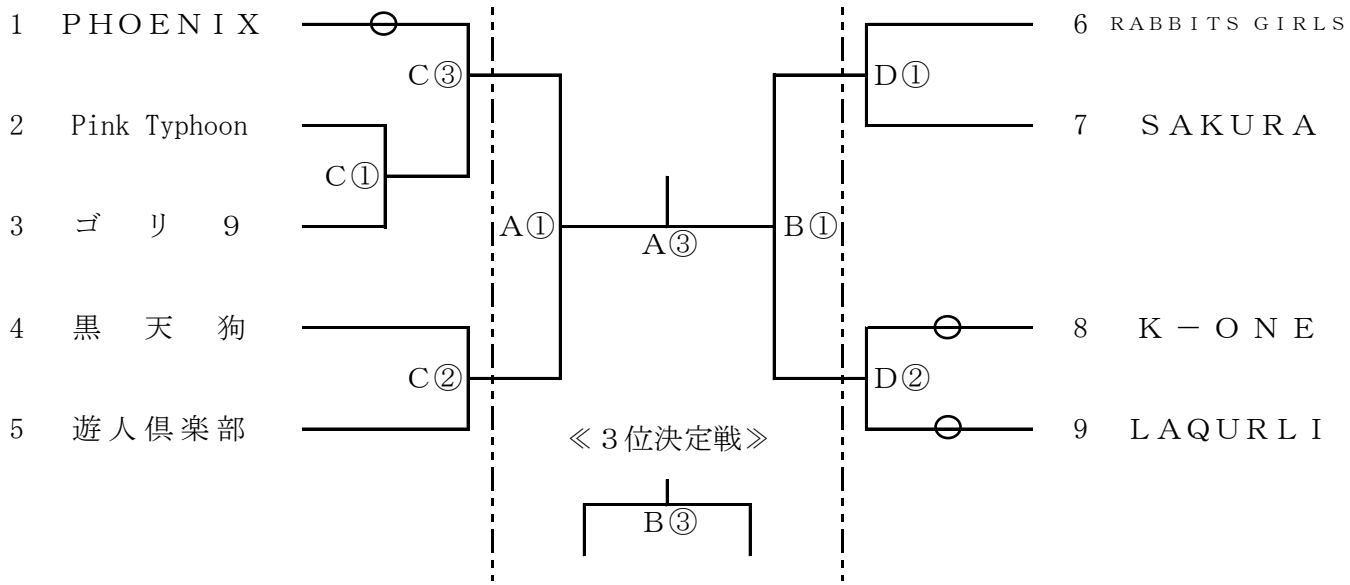

連絡事項
- ＴＯは、基本的に負けチームで行います。
- ○△印のチームは、第１試合のＴＯをお願いします。
- 試合は、10分ｸｫｰﾀｰで行います。
- 第②試合以降の開始時刻は、予定時刻より早まる可能性があります