平成２５年度　第５０回近県一般男女バスケットボール選手権大会
＝　組　合　せ　＝

日程：平成２６年３月２日（日），９日（日）

会場：ＡＢＣＤ　北九州市立曽根体育館　，　ＥＦ　北九州市立八幡東体育館

試合開始予定時刻
３／２（８分ｸｫｰﾀｰ）：①9:30 ②10:50 ③12:10 ④13:30 ⑤14:50 ⑥16:10 ⑦17:10（試合間８分）
３／９（10分ｸｫｰﾀｰ）：①9:30 ②11:00 ③12:30 ④14:00　（試合間10分）

【男子の部】

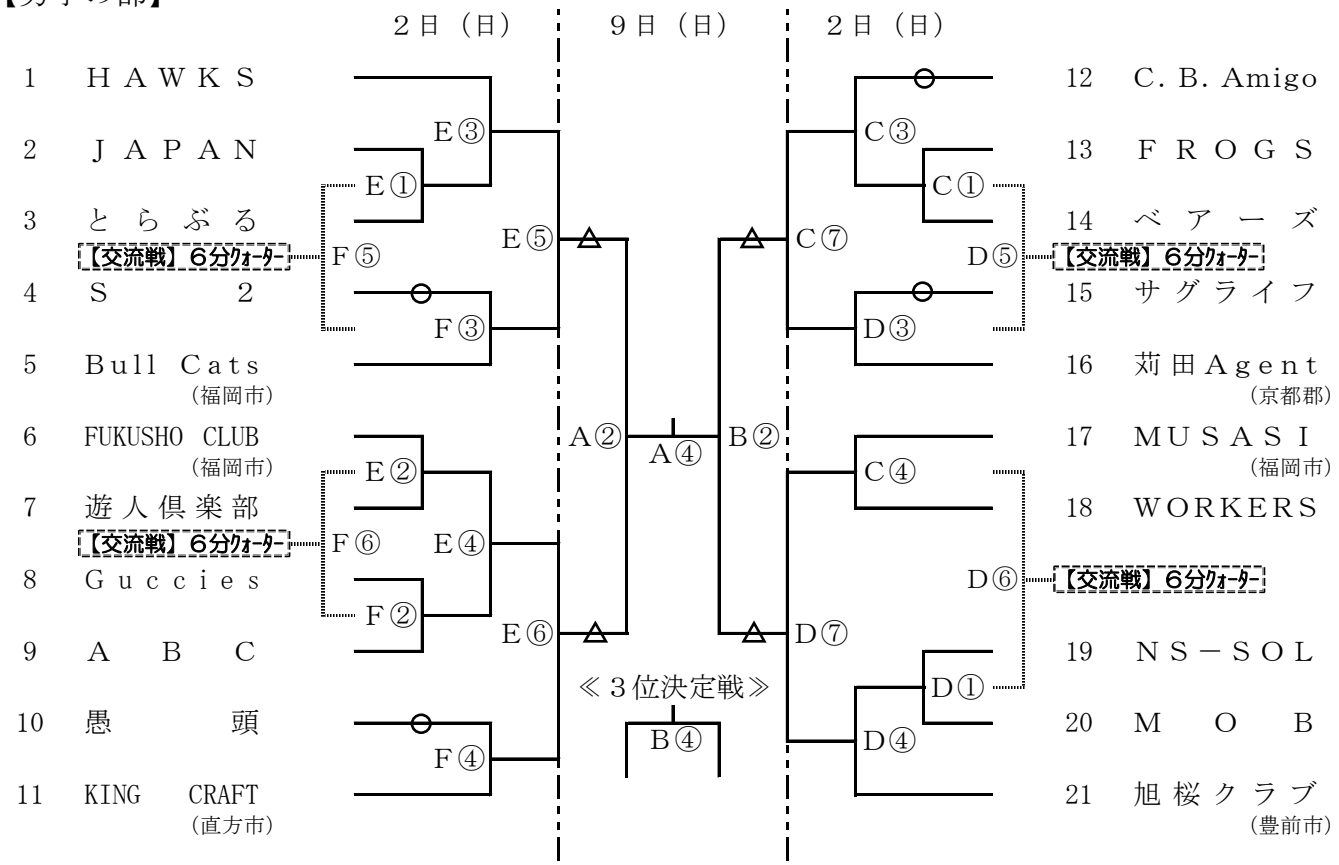

【女子の部】

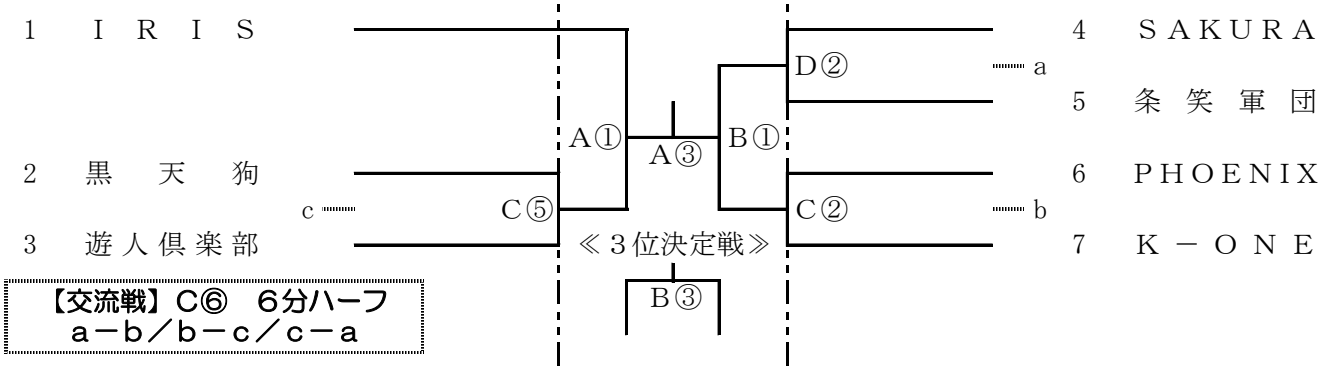

【交流戦】C⑥　６分ハーフ
ａ－ｂ／ｂ－ｃ／ｃ－ａ

連絡事項

※ ２日(日)の会場にご注意下さい

・ＴＯは、基本的に負けチームで行います
・○△印のチームは、第１試合のＴＯをお願いします
・審判（特に交流戦の審判）は、帯同審判による運営をお願いすることがあります
・２日は８分ｸｫｰﾀｰ、９日は10分ｸｫｰﾀｰで行います（但し、交流戦は除く）
・男子の交流戦は６分ｸｫｰﾀｰ（ﾊｰﾌﾀｲﾑ６分）で行います
・女子の交流戦は６分のハーフゲームとし、a, b, c の空きチームでオフィシャルをお願いします
・C⑦、D⑥、D⑦、F⑥は、前のゲームが終了次第開始します（開始時間が早まる場合があります）