平成25年度 第30回 北九州市中学校新人バスケットボール大会　結果

（女子の部）
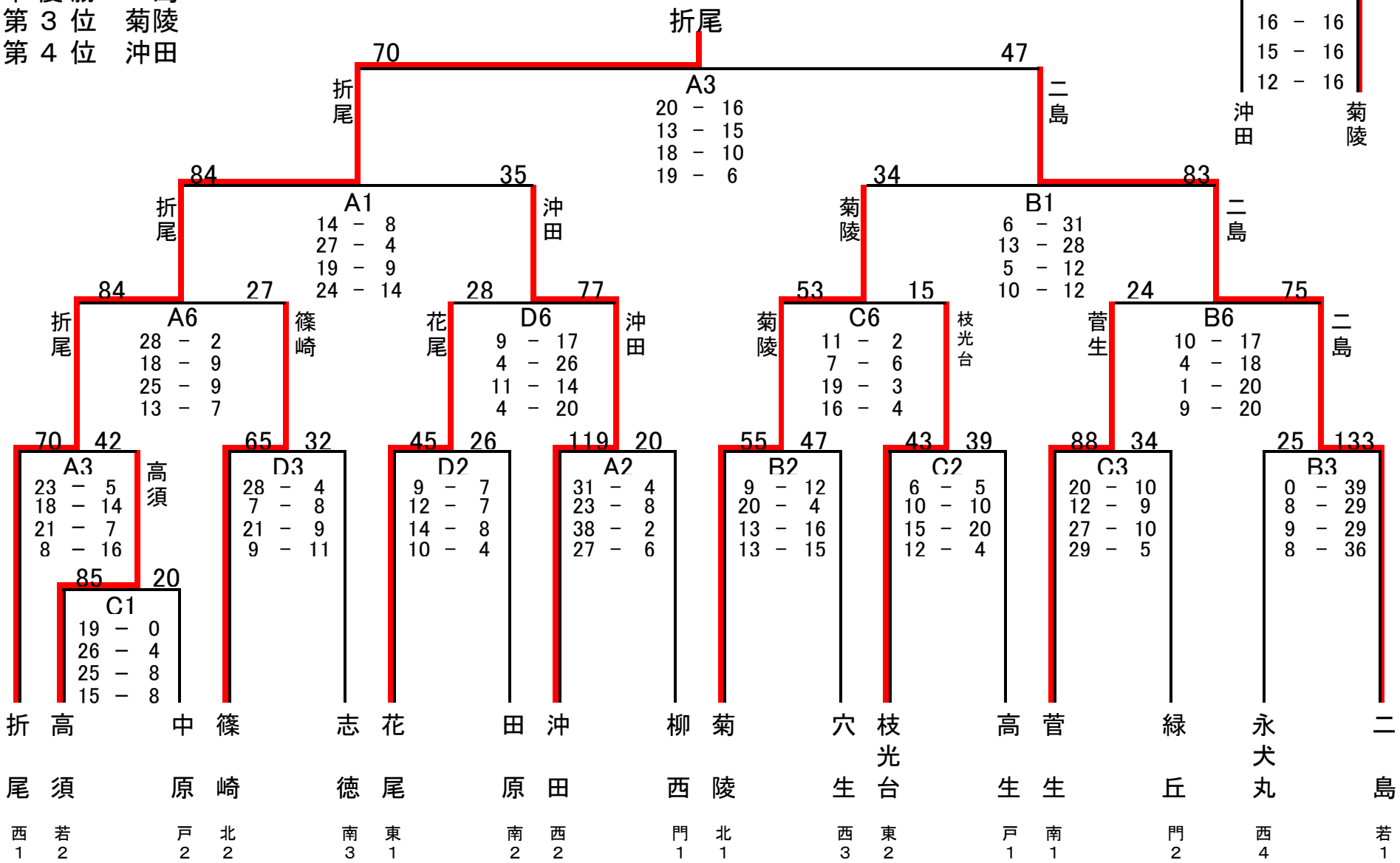
優　　勝　折尾
準 優 勝　二島
第 3 位　菊陵
第 4 位　沖田