男子　10月20日（日）　会場：曽根体育館

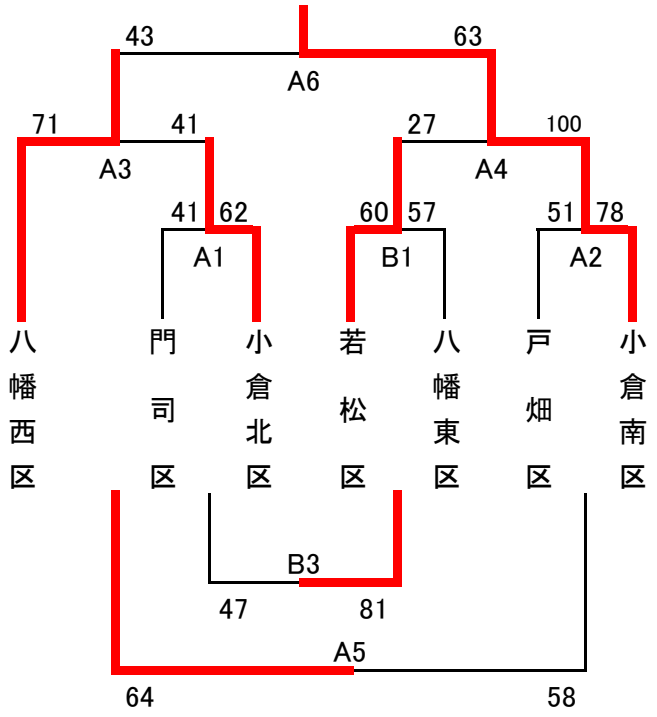

順	対戦			T.O.
A1	門司区	－	小倉北区	八幡西区
	41	－	62	
B1	若松区	－	八幡東区	八幡西区
	60	－	57	
A2	戸畑区	－	小倉南区	
	51	－	78	
A3	八幡西区	－	小倉北区	
	71	－	41	
B3	八幡東区	－	門司区	
	47	－	81	
A4	若松区	－	小倉南区	
	27	－	100	
A5	小倉北区	－	戸畑区	
	64	－	58	
A6	八幡西区	－	小倉南区	
	43	－	63	

女子　10月27日（日）　会場：福岡県立若松高等学校

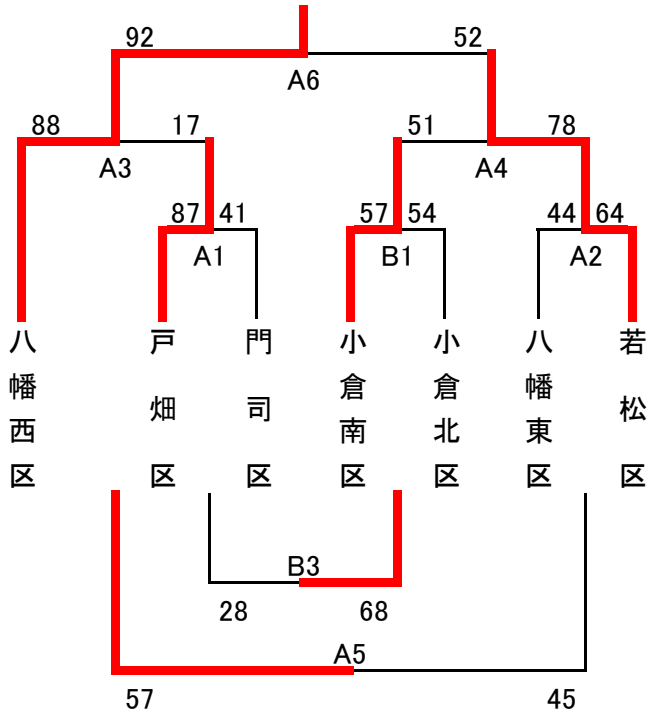

順	対戦			T.O.
A1	戸畑区	－	門司区	八幡西区
	87	－	41	
B1	小倉南区	－	小倉北区	八幡西区
	57	－	54	
A2	八幡東区	－	若松区	
	44	－	64	
A3	八幡西区	－	A1勝	
	88	－	17	
B3	門司区	－	小倉北区	
	28	－	68	
A4	小倉南区	－	若松区	
	51	－	78	
A5	戸畑区	－	八幡東区	
	57	－	45	
A6	八幡西区	－	若松区	
	92	－	52	