平成21年度 福岡県高等学校バスケットボール北部ブロック一年生大会
兼 第47回 北九州市民体育祭 高等学校の部

訂正版

男子の部

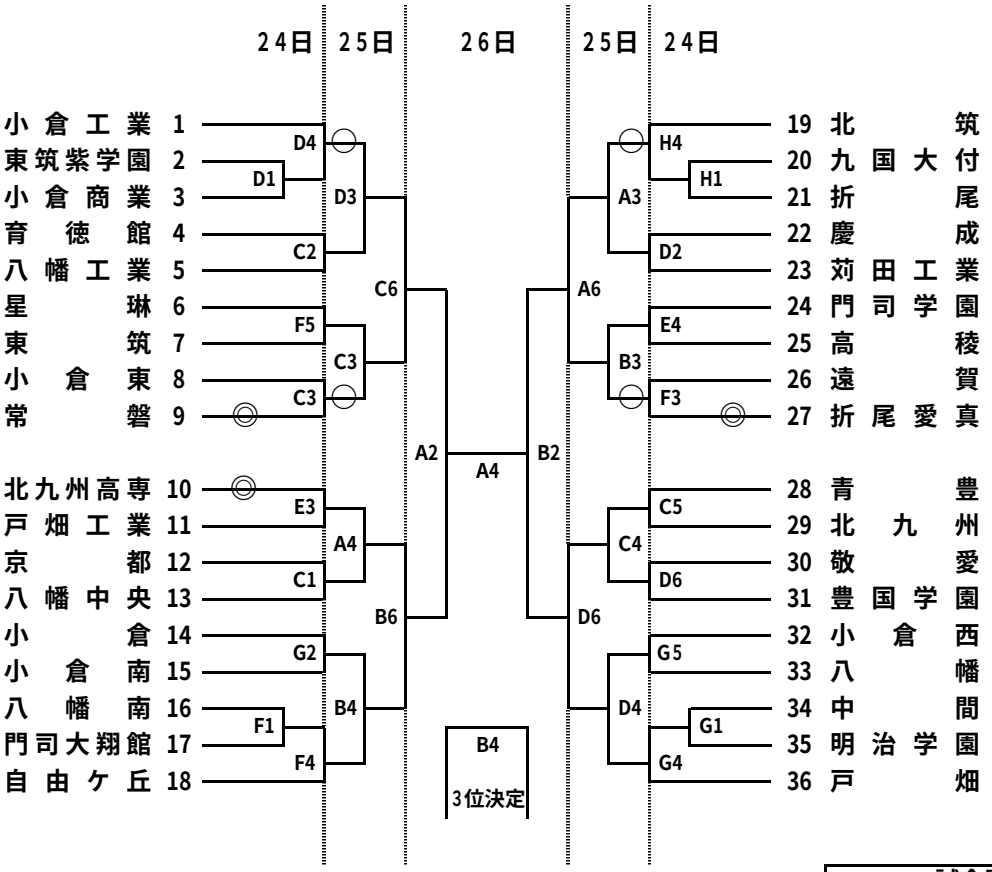

女子の部

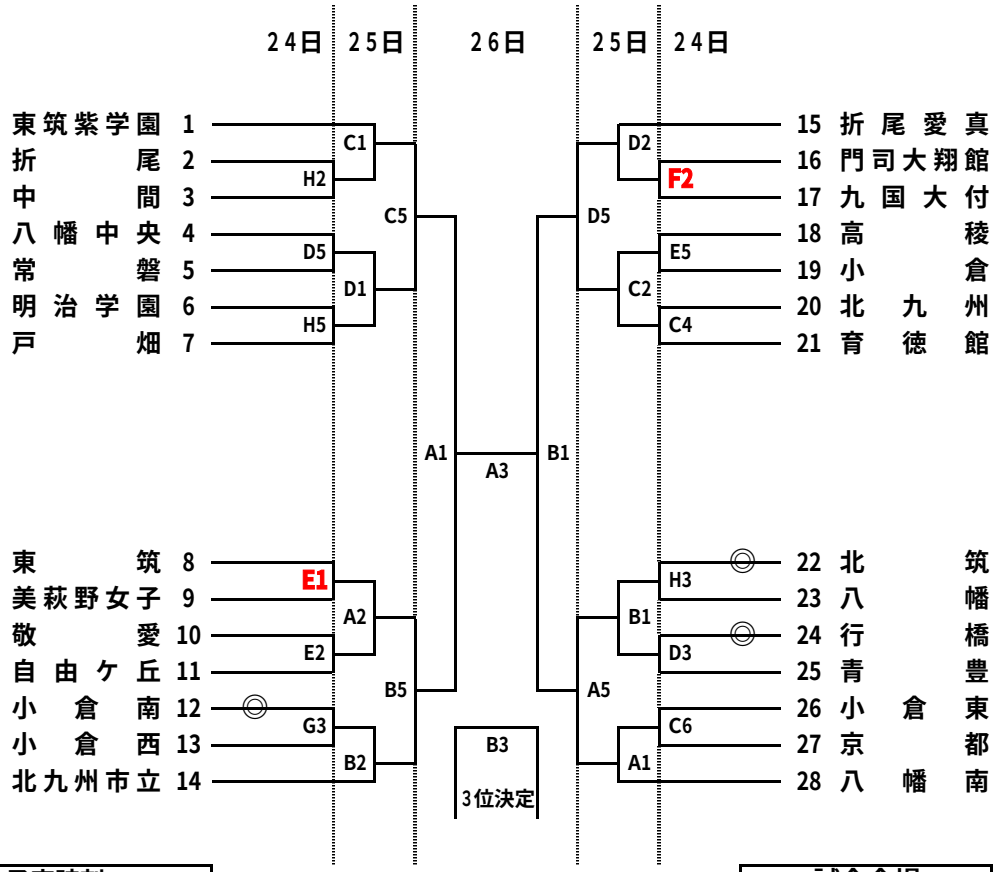

試合開始予定時刻		
①	9:00	～
②	10:20	～
③	11:40	～
④	13:00	～
⑤	14:20	～
⑥	15:40	～

試合会場	
A・B	八幡南
C・D	常磐
E・F	戸畑工業
G・H	折尾

24日(金)のゲームは審判が不足しております。顧問の先生方は審判ができる準備をお願いします。